小学2年生男子組手
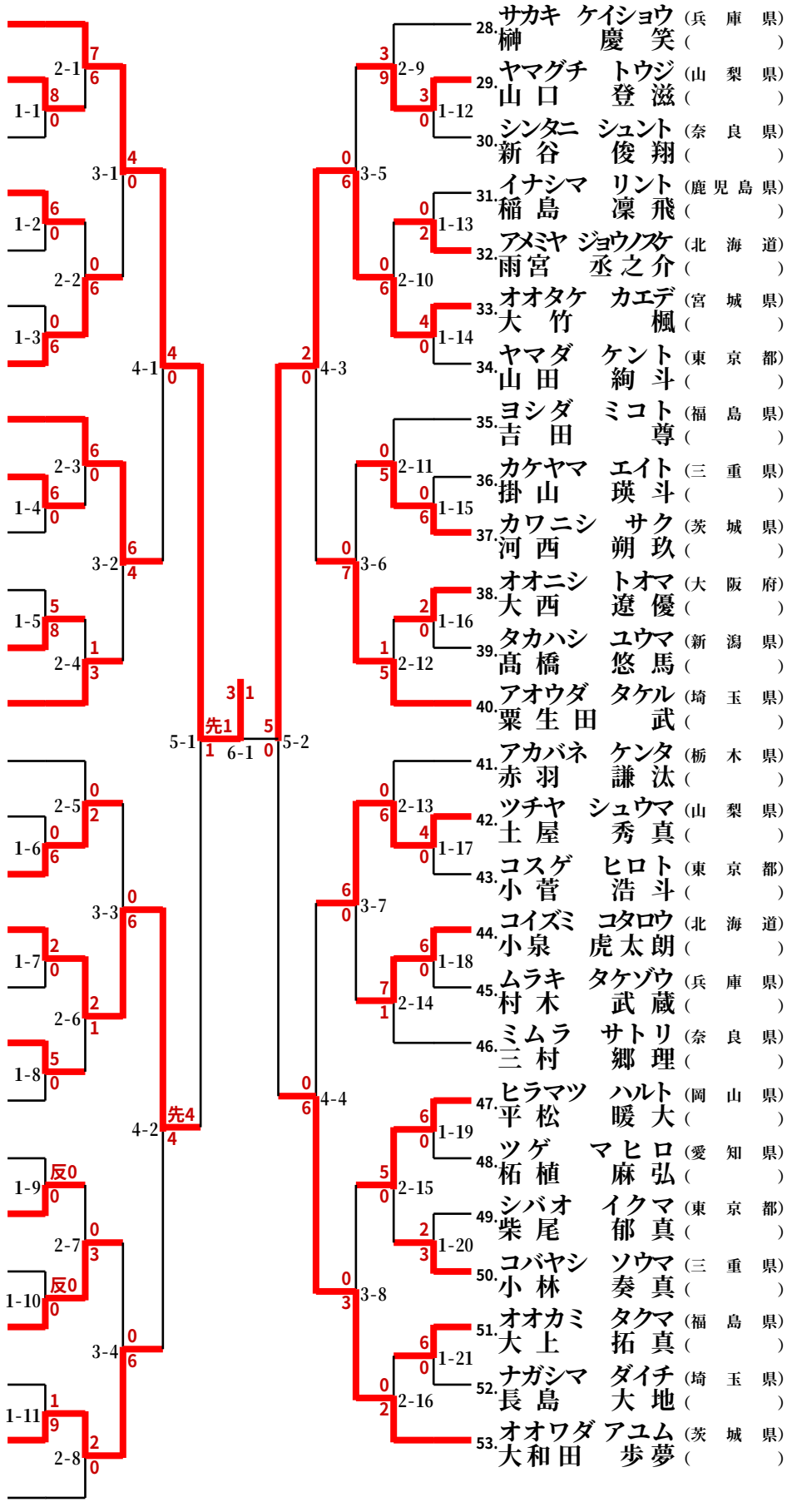
1. ヤギ　ジン（大阪府）
八木　仁（　　）
2. オギノ　アキト（埼玉県）
荻野　煌冬（　　）
3. ヒガシタニ　アンジ（東京都）
東谷　庵志（　　）
4. ハシモト　ハルセ（福島県）
橋本　春星（　　）
5. ﾆｼ　ｼﾞｭﾝﾍﾟｲ（神奈川県）
西　純平（　　）
6. ナカハシ　ヒロト（茨城県）
中橋　宏斗（　　）
7. ヒカワ　ショウゲン（山梨県）
樋川　将玄（　　）
8. イナダ　ツバサ（北海道）
稲田　翼（　　）
9. サイトウ　セイノスケ（栃木県）
斎藤　清之介（　　）
10. スガハラ　ダイチ（兵庫県）
菅原　大智（　　）
11. コダマ　オウスケ（新潟県）
小玉　桜輔（　　）
12. シモヒラ　トウマ（奈良県）
下平　冬馬（　　）
13. セキ　リツト（茨城県）
関　律人（　　）
14. ヤグチ　シュウヘイ（東京都）
矢口　修平（　　）
15. ヤスダ　ユウト（三重県）
安田　悠人（　　）
16. コノムラ　ショウマ（愛知県）
古野村　昇真（　　）
17. オオタケ　レン（宮城県）
大竹　蓮（　　）
18. オノ　ヒロタカ（福島県）
小野　弘隆（　　）
19. サカキバラ　タイガ（埼玉県）
榊原　大雅（　　）
20. タテヤマ　コウ（鹿児島県）
立山　琥宇（　　）
21. タカヤマ　ダイチ（兵庫県）
髙山　大知（　　）
22. ヤマグチ　サクタロウ（大阪府）
山口　朔太郎（　　）
23. トミナガ　ケイシン（東京都）
富永　恵信（　　）
24. アライレイタロウ（埼玉県）
荒井　玲汰郎（　　）
25. カネタ　コウシン（茨城県）
金田　輝心（　　）
26. スズキ　ナナト（北海道）
鈴木　七斗（　　）
27. ナカムラ　カンタ（奈良県）
中村　寛太（　　）
28. サカキ　ケイショウ（兵庫県）
榊　慶笑（　　）
29. ヤマグチ　トウジ（山梨県）
山口　登滋（　　）
30. シンタニ　シュント（奈良県）
新谷　俊翔（　　）
31. イナシマ　リント（鹿児島県）
稲島　凛飛（　　）
32. アメミヤ　ジョウノスケ（北海道）
雨宮　丞之介（　　）
33. オオタケ　カエデ（宮城県）
大竹　楓（　　）
34. ヤマダ　ケント（東京都）
山田　絢斗（　　）
35. ヨシダ　ミコト（福島県）
吉田　尊（　　）
36. カケヤマ　エイト（三重県）
掛山　瑛斗（　　）
37. カワニシ　サク（茨城県）
河西　朔玖（　　）
38. オオニシ　トオマ（大阪府）
大西　遼優（　　）
39. タカハシ　ユウマ（新潟県）
髙橋　悠馬（　　）
40. アオウダ　タケル（埼玉県）
粟生田　武（　　）
41. アカバネ　ケンタ（栃木県）
赤羽　謙汰（　　）
42. ツチヤ　シュウマ（山梨県）
土屋　秀真（　　）
43. コスゲ　ヒロト（東京都）
小菅　浩斗（　　）
44. コイズミ　コタロウ（北海道）
小泉　虎太朗（　　）
45. ムラキ　タケゾウ（兵庫県）
村木　武蔵（　　）
46. ミムラ　サトリ（奈良県）
三村　郷理（　　）
47. ヒラマツ　ハルト（岡山県）
平松　暖大（　　）
48. ツゲ　マヒロ（愛知県）
柘植　麻弘（　　）
49. シバオ　イクマ（東京都）
柴尾　郁真（　　）
50. コバヤシ　ソウマ（三重県）
小林　奏真（　　）
51. オオカミ　タクマ（福島県）
大上　拓真（　　）
52. ナガシマ　ダイチ（埼玉県）
長島　大地（　　）
53. オオワダ　アユム（茨城県）
大和田　歩夢（　　）