一般男子形

1. マチダ　ヤスヒロ（埼玉県）
町田　康裕（　　）

2. ヤマグチ　ケンタ（東洋大学二部）
山口　健太（　　）

3. トオイ　タイガ（茨城県）
遠井　泰嘉（　　）

4. セキネ　レオ（東京都）
関根　玲音（　　）

5. オオムラ　リュウセイ（山梨県）
大村　龍星（　　）

6. タナカ　シンノスケ（鹿児島県）
田中　心之丞（　　）

7. フクモト　タクミ（兵庫県）
福元　巧（　　）

8. シミズ　ケンシン（東洋大学）
清水　健心（　　）

9. フクナガ　マサヤ（明海大学）
福永　雅也（　　）

10. ヤマナ　ケンシ（新潟県）
山名　謙士（　　）

11. ナカザワ　ショウリュウ（埼玉県）
中澤　昇龍（　　）

12. オオツキ　エイジ（山梨県）
大槻　瑛士（　　）

13. ヤマザキ　フミヤ（山梨県）
山崎　郁弥（　　）

14. オオツカ　ケンサク（栃木県）
大塚　健咲（　　）

15. タカハシ　リク（東洋大学二部）
髙橋　陸（　　）

16. ノロセ　リョウマ（大阪府）
野呂瀬　龍馬（　　）

17. ミチバタ　トモヒロ（新潟県）
道端　友宏（　　）

18. サカモト　ムサシ（兵庫県）
坂本　武蔵（　　）

19. フクモト　ヨウ（東洋大学）
福元　陽（　　）

20. タマキ　マサノリ（兵庫県）
玉置　正徳（　　）

21. コバヤシ　リュウセイ（埼玉県）
小林　龍生（　　）

22. ババ　チトミ（福岡県）
馬場　千宝（　　）

23. カメイ　ヨウヘイ（東京都）
亀井　陽平（　　）

24. ヨネヤマ　ユウスケ（山梨県）
米山　悠介（　　）

25. セキネ　トム（東京都）
関根　斗夢（　　）

26. ヤマムロ　ヤスノリ（千葉県）
山室　康憲（　　）

27. ナカザワ　タイチ（埼玉県）
中澤　太一（　　）

28. オオヌキ　ハルト（茨城県）
大貫　晴斗（　　）

29. ワタナベ　サキョウ（中央大学）
渡邊　左京（　　）

30. ミチシタ　ハヤト（福岡県）
道下　颯（　　）

31. タキザワ　ルイ（新潟県）
瀧澤　琉生（　　）

32. イケガミ　タイキ（岡山県）
池上　大耀（　　）

33. カ　ヒ（東洋大学二部）
夏　非（　　）

34. モリ　リョウジ（山梨県）
森　亮治（　　）

35. ショウジャ　タクヤ（長野県）
正者　拓也（　　）

36. サトウ　ユウキ（兵庫県）
佐藤　優輝（　　）

37. ナカジマ　タイソン（大阪府）
中島　汰尊（　　）

38. チケン　ヒカル（山梨県）
知見　ひかる（　　）

39. イトウ　シンイチロウ（兵庫県）
伊藤　慎一郎（　　）

40. コバヤシ　リュウセイ（東洋大学）
小林　龍生（　　）

41. オオタ　マサキ（東京都）
太田　真生（　　）

42. フジノ　レン（埼玉県）
藤野　蓮（　　）

43. フルヤ　ヒビキ（山梨県）
古屋　日々起（　　）

44. ナカジマ　タカノリ（茨城県）
中嶋　崇了（　　）

45. オオツカ　ユウサク（栃木県）
大塚　優咲（　　）

46. タカハシ　テッタ（新潟県）
高橋　哲太（　　）

47. ハタヤ　ハルアキ（兵庫県）
幡谷　治明（　　）
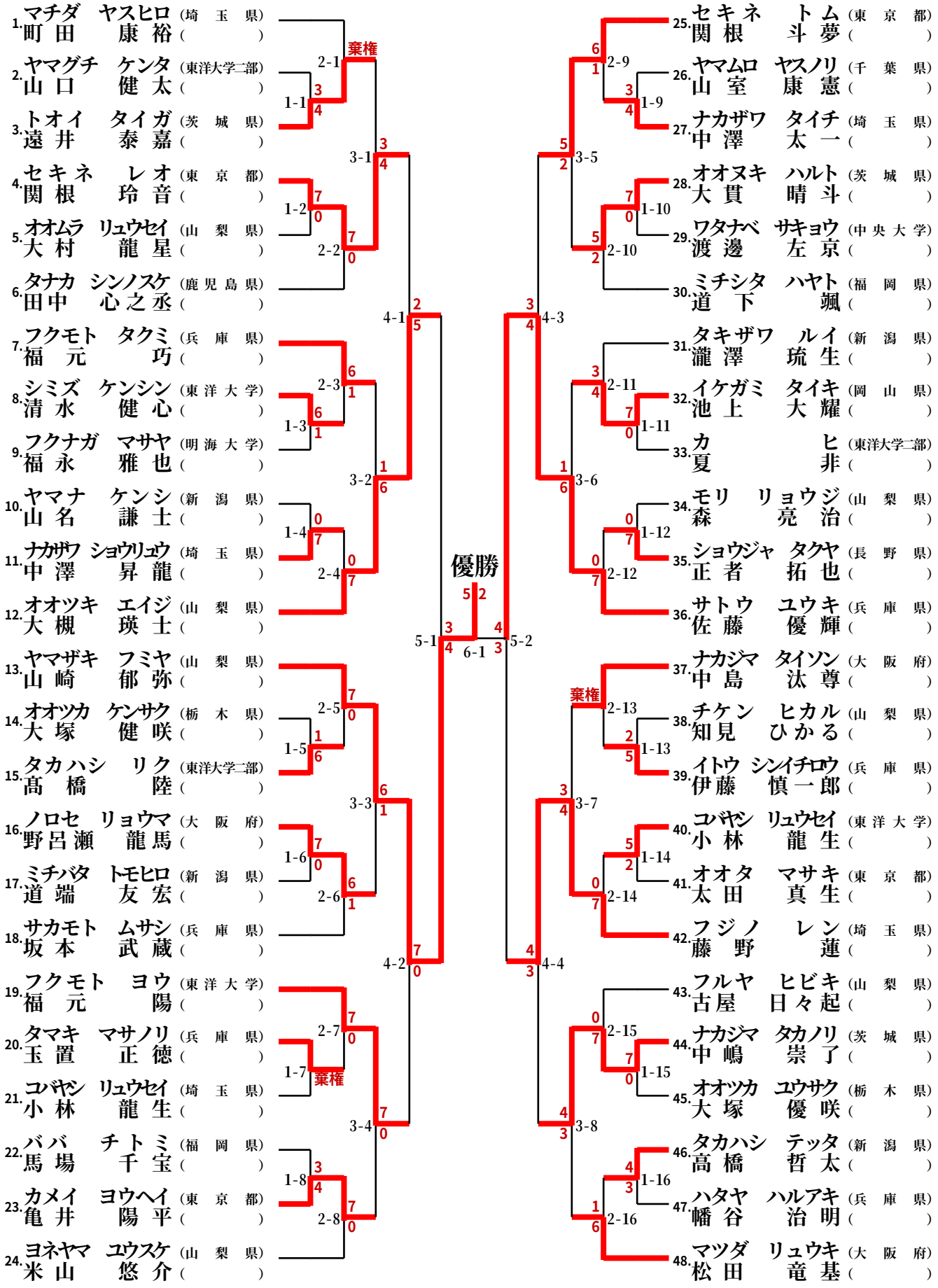
48. マツダ　リュウキ（大阪府）
松田　竜基（　　）