小学3年生女子形

1. ミツチ　ノア（北海道）
三土　乃空（　　）

2. カムラ　ナナミ（埼玉県）
加村　七実（　　）

3. オオヤ　ナツキ（新潟県）
大矢　夏希（　　）

4. ナカムラ　ヒカリ（三重県）
中村　日花里（　　）

5. イトウ　サリア（福島県）
伊藤　紗愛（　　）

6. タケハラ　アヤカ（兵庫県）
竹原　彩加（　　）

7. オクノ　ヒカリ（奈良県）
奥野　日歌里（　　）

8. モロ　ワカ（埼玉県）
茂呂　和花（　　）

9. ヒダカ　ルア（東京都）
樋高　月愛（　　）

10. オサダ　ハズキ（山梨県）
長田　蓮月（　　）

11. タケダ　チカ（群馬県）
武田　千佳（　　）

12. ヤマノイ　アオ（神奈川県）
山野井　杏緒（　　）

13. オノ　ヒカリ（福島県）
小野　ひかり（　　）

14. ヤシロ　ナツネ（茨城県）
屋代　夏寧（　　）

15. カワサキ　アイカ（兵庫県）
川崎　和結華（　　）

16. トダ　ホノカ（埼玉県）
戸田　穂乃花（　　）

17. アサノ　ユイ（新潟県）
浅野　結（　　）

18. ミヤチ　キイ（奈良県）
宮地　希依（　　）

19. オカイチ　ミワ（兵庫県）
岡市　弥和（　　）

20. シミズ　トア（愛媛県）
清水　叶彩（　　）

21. テンドウ　ヒロノ（東京都）
天堂　嘉乃（　　）

22. ハヤカワ　カホ（三重県）
早川　夏帆（　　）

23. コンドウ　アズハ（兵庫県）
近藤　杏羽（　　）

24. コンドウ　イロハ（京都府）
近藤　椛羽（　　）

25. クラヤ　マコ（山梨県）
倉谷　真子（　　）

26. フチ　サトコ（東京都）
渕　慧子（　　）

27. ヤマダ　イチカ（兵庫県）
山田　伊千花（　　）

28. イノウエ　スズ（北海道）
井上　すず（　　）

29. ミヤワキ　シオリ（埼玉県）
宮脇　栞（　　）

30. ヌマタ　アヤリ（大阪府）
沼田　彩里（　　）

31. イナバ　ナツキ（神奈川県）
稲葉　夏希（　　）

32. カゲヤマ　アヤナ（福島県）
影山　礼奈（　　）

33. ニシザキ　ノノハ（岡山県）
西崎　希々羽（　　）

34. マツオカ　コノミ（兵庫県）
松岡　好（　　）

35. サトウ　シオリ（福島県）
佐藤　栞凛（　　）

36. イマガワ　キヨカ（長野県）
今川　清花（　　）

37. イトウ　アスミ（東京都）
伊藤　有菫（　　）

38. ナカジョウ　チサ（埼玉県）
中條　智彩（　　）

39. タマキ　カナサ（奈良県）
玉城　花那咲（　　）

40. スワダ　ユイハ（新潟県）
諏訪田　結葉（　　）

41. ハナシロ　ミレイ（三重県）
花城　美澪（　　）

42. ニシハラ　キミコ（埼玉県）
西原　貴美子（　　）
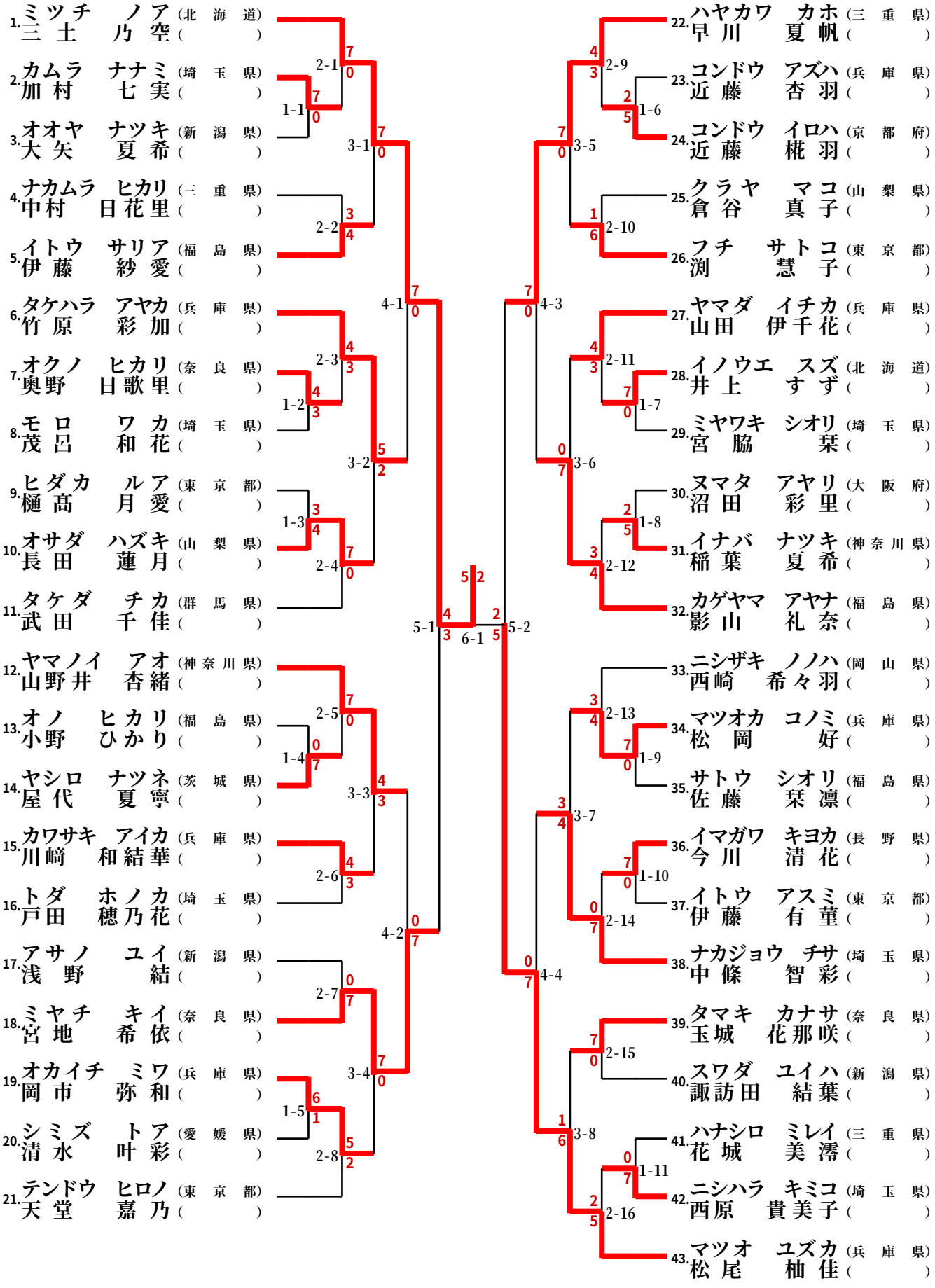
43. マツオ　ユズカ（兵庫県）
松尾　柚佳（　　）