一般女子形

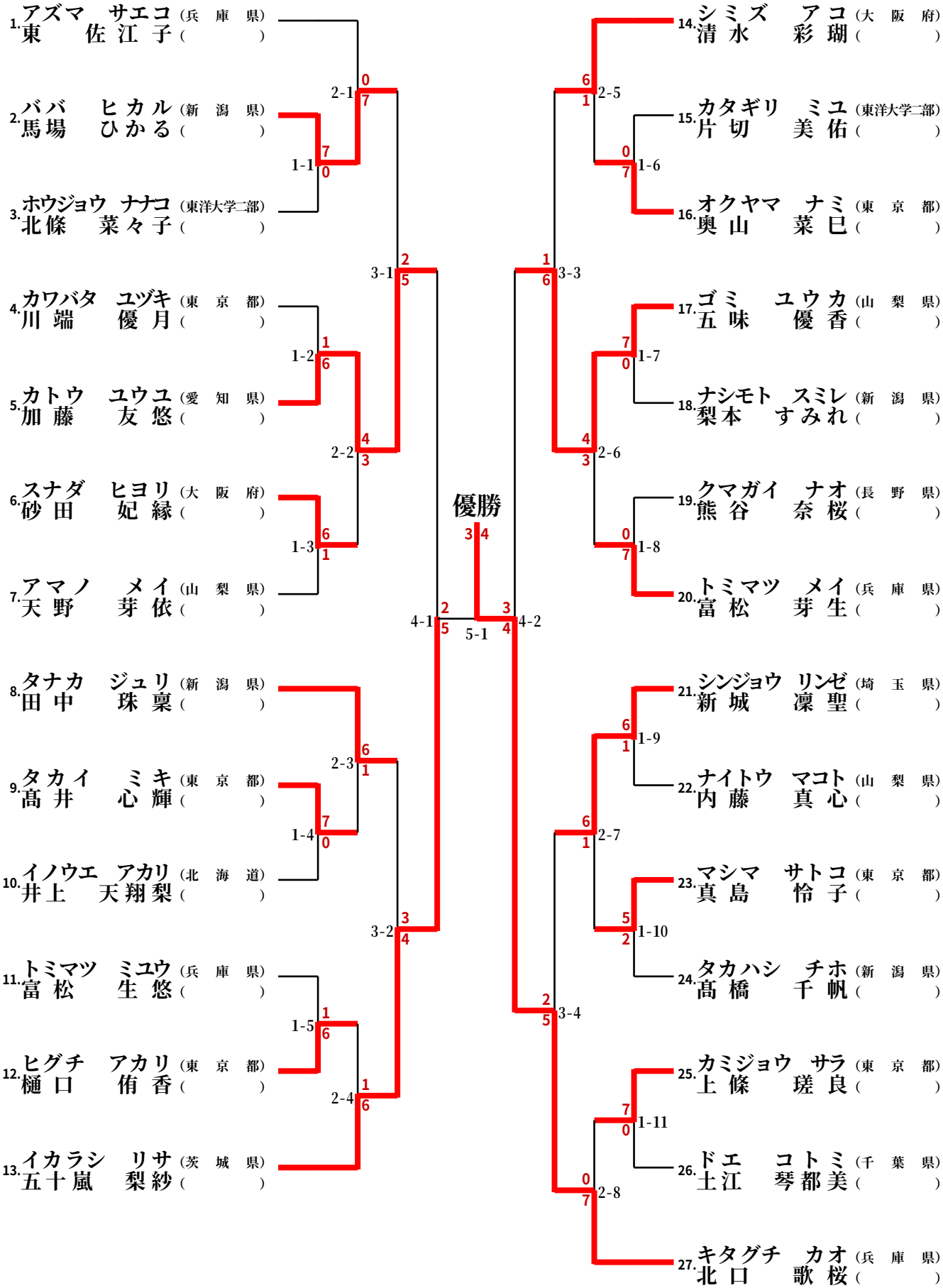
1. アズマ サエコ (兵庫県)
東 佐江子 ( )
2. ババ ヒカル (新潟県)
馬場 ひかる ( )
3. ホウジョウ ナナコ (東洋大学二部)
北條 菜々子 ( )
4. カワバタ ユヅキ (東京都)
川端 優月 ( )
5. カトウ ユウユ (愛知県)
加藤 友悠 ( )
6. スナダ ヒヨリ (大阪府)
砂田 妃縁 ( )
7. アマノ メイ (山梨県)
天野 芽依 ( )
8. タナカ ジュリ (新潟県)
田中 珠稟 ( )
9. タカイ ミキ (東京都)
髙井 心輝 ( )
10. イノウエ アカリ (北海道)
井上 天翔梨 ( )
11. トミマツ ミユウ (兵庫県)
富松 生悠 ( )
12. ヒグチ アカリ (東京都)
樋口 侑香 ( )
13. イカラシ リサ (茨城県)
五十嵐 梨紗 ( )
14. シミズ アコ (大阪府)
清水 彩瑚 ( )
15. カタギリ ミユ (東洋大学二部)
片切 美佑 ( )
16. オクヤマ ナミ (東京都)
奥山 菜巳 ( )
17. ゴミ ユウカ (山梨県)
五味 優香 ( )
18. ナシモト スミレ (新潟県)
梨本 すみれ ( )
19. クマガイ ナオ (長野県)
熊谷 奈桜 ( )
20. トミマツ メイ (兵庫県)
富松 芽生 ( )
21. シンジョウ リンゼ (埼玉県)
新城 凜聖 ( )
22. ナイトウ マコト (山梨県)
内藤 真心 ( )
23. マシマ サトコ (東京都)
真島 怜子 ( )
24. タカハシ チホ (新潟県)
髙橋 千帆 ( )
25. カミジョウ サラ (東京都)
上條 瑳良 ( )
26. ドエ コトミ (千葉県)
土江 琴都美 ( )
27. キタグチ カオ (兵庫県)
北口 歌桜 ( )
1-1
1-2
1-3
1-4
1-5
2-1
2-2
2-3
2-4
3-1
3-2
4-1
5-1
優勝
4-2
3-3
2-5
1-6
2-6
1-7
1-8
1-9
2-7
1-10
3-4
1-11
2-8