小学3年生女子組手

1. コウ　ムラン（奈良県）
高　睦蘭（　　）

2. コンドウ　アズハ（兵庫県）
近藤　杏羽（　　）

3. フチ　サトコ（東京都）
渕　慧子（　　）

4. コイデ　リア（大阪府）
小出　凜杏（　　）

5. ムナカタ　ユウカ（埼玉県）
宗形　優花（　　）

6. オオヤ　ナツキ（新潟県）
大矢　夏希（　　）

7. テラシマ　ハナ（福島県）
寺島　咲那（　　）

8. ニシワキ　シオン（兵庫県）
西脇　汐音（　　）

9. ヒダカ　ルア（東京都）
樋高　月愛（　　）

10. ハヤカワ　カホ（三重県）
早川　夏帆（　　）

11. ナカジョウ　チサ（埼玉県）
中條　智彩（　　）

12. オカイチ　ミワ（兵庫県）
岡市　弥和（　　）

13. ヨコバリ　ニコ（茨城県）
横張　優心（　　）

14. ニシザキ　ノノハ（岡山県）
西崎　希々羽（　　）

15. スエナガ　マユカ（千葉県）
末永　麻柚佳（　　）

16. オノ　ヒカリ（福島県）
小野　ひかり（　　）

17. シミズ　トア（愛媛県）
清水　叶彩（　　）

18. ニシハラ　キミコ（埼玉県）
西原　貴美子（　　）

19. タケダ　チカ（群馬県）
武田　千佳（　　）

20. サトウ　コト（東京都）
佐藤　思（　　）

21. モロ　ワカ（埼玉県）
茂呂　和花（　　）

22. タケハラ　アヤカ（兵庫県）
竹原　彩加（　　）

23. イマガワ　キヨカ（長野県）
今川　清花（　　）

24. オクノ　ヒカリ（奈良県）
奥野　日歌里（　　）

25. ヤマノイ　アオ（神奈川県）
山野井　杏緒（　　）

26. テンドウ　ヒロノ（東京都）
天堂　嘉乃（　　）

27. ミノウラ　ヤエ（埼玉県）
箕浦　弥栄（　　）

28. カナヤ　イチカ（千葉県）
金谷　一禾（　　）

29. サトウ　シオリ（福島県）
佐藤　栞凛（　　）

30. ヤシロ　ナツネ（茨城県）
屋代　夏寧（　　）

31. イトウ　アスミ（東京都）
伊藤　有菫（　　）
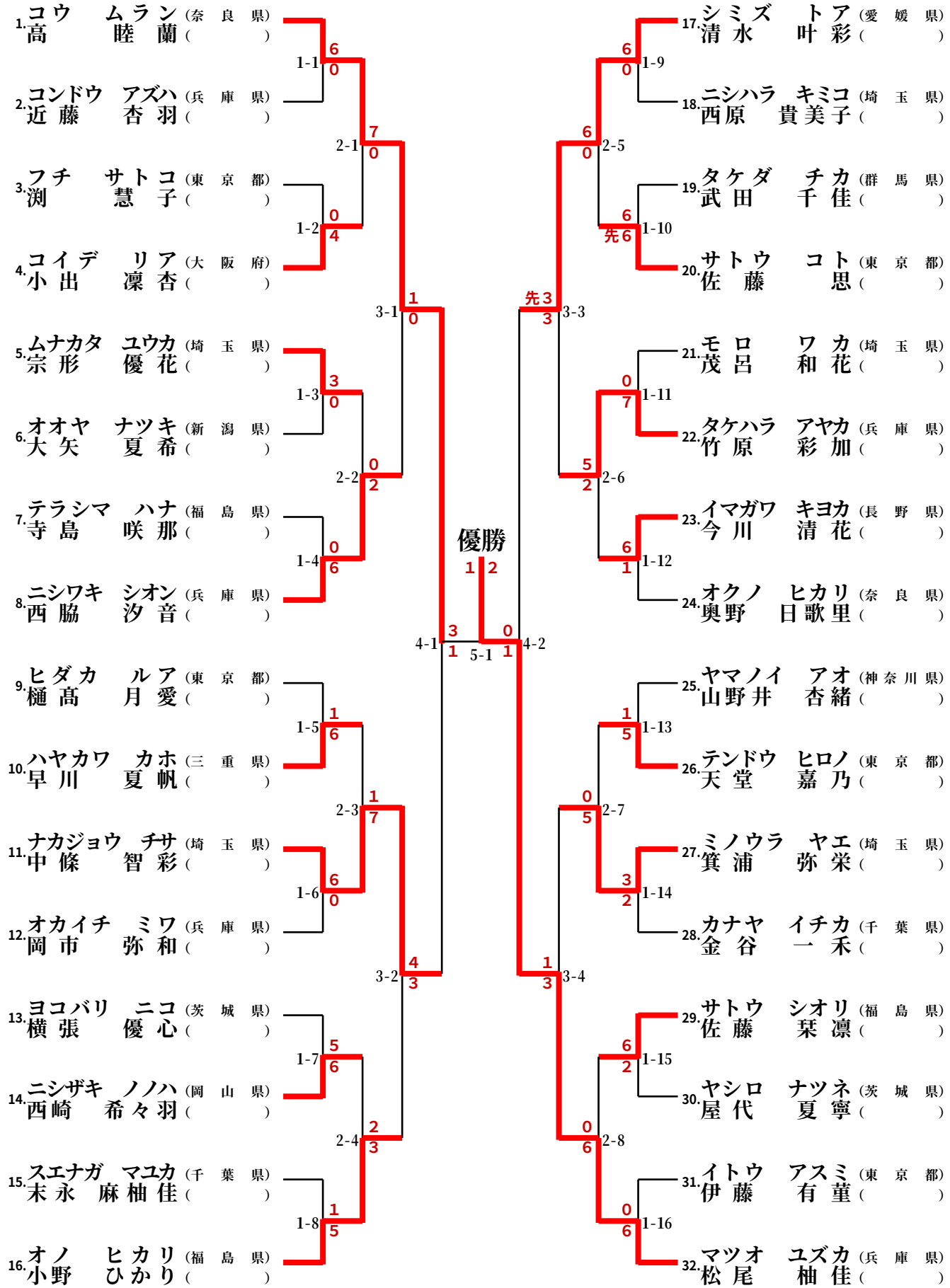
32. マツオ　ユズカ（兵庫県）
松尾　柚佳（　　）