中学3年生女子組手

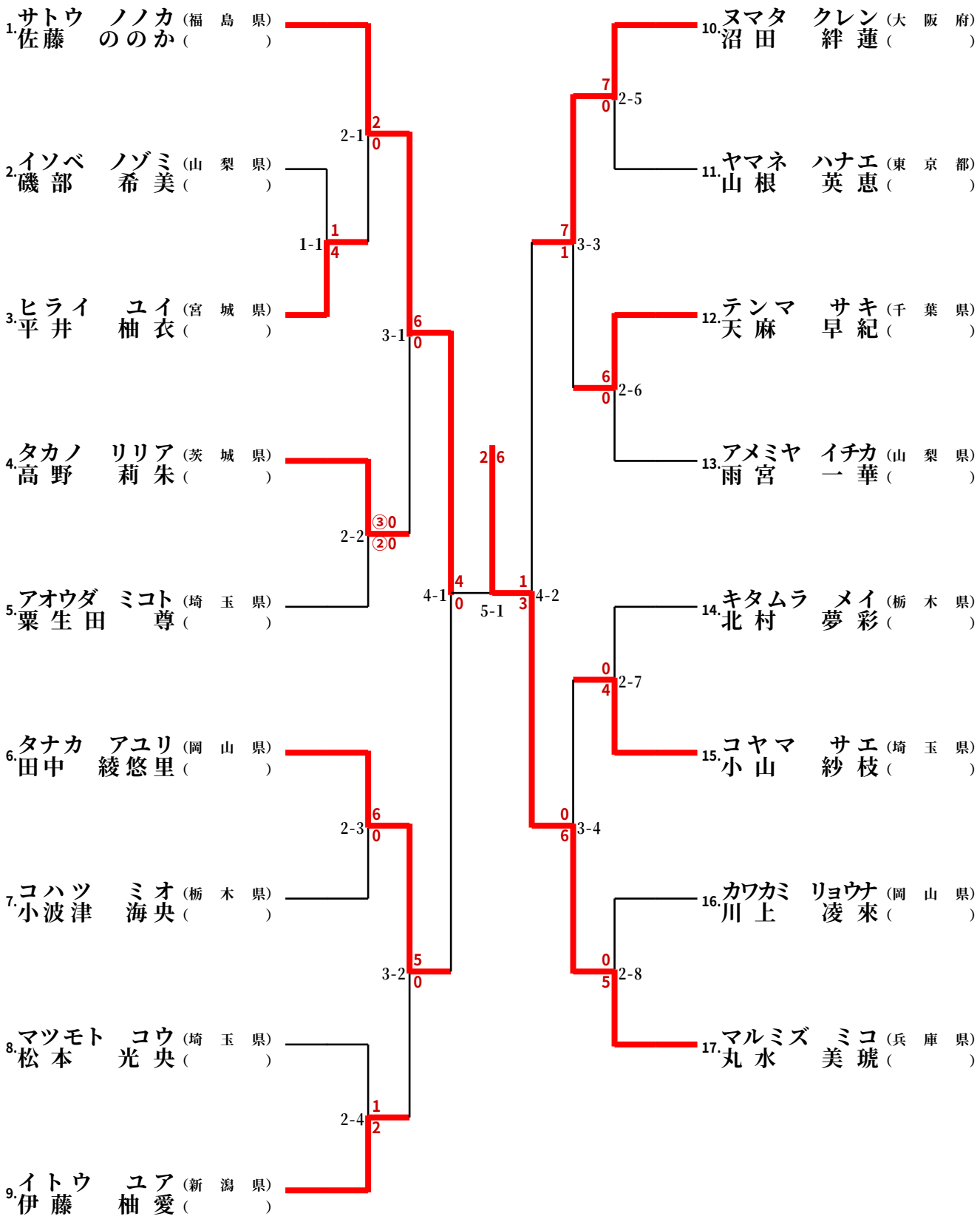
1. サトウ ノノカ (福島県) 佐藤 ののか ( )
2. イソベ ノゾミ (山梨県) 磯部 希美 ( )
3. ヒライ ユイ (宮城県) 平井 柚衣 ( )
4. タカノ リリア (茨城県) 高野 莉朱 ( )
5. アオウダ ミコト (埼玉県) 粟生田 尊 ( )
6. タナカ アユリ (岡山県) 田中 綾悠里 ( )
7. コハツ ミオ (栃木県) 小波津 海央 ( )
8. マツモト コウ (埼玉県) 松本 光央 ( )
9. イトウ ユア (新潟県) 伊藤 柚愛 ( )
10. ヌマタ クレン (大阪府) 沼田 絆蓮 ( )
11. ヤマネ ハナエ (東京都) 山根 英恵 ( )
12. テンマ サキ (千葉県) 天麻 早紀 ( )
13. アメミヤ イチカ (山梨県) 雨宮 一華 ( )
14. キタムラ メイ (栃木県) 北村 夢彩 ( )
15. コヤマ サエ (埼玉県) 小山 紗枝 ( )
16. カワカミ リョウナ (岡山県) 川上 凌來 ( )
17. マルミズ ミコ (兵庫県) 丸水 美琥 ( )
2-1 2 0
1-1 1 4
3-1 6 0
2-2 ③0 ②0
4-1 4 0
5-1 2 6
4-2 1 3
2-5 7 0
3-3 7 1
2-6 6 0
2-7 0 4
3-4 0 6
2-8 0 5
2-3 6 0
3-2 5 0
2-4 1 2