少年女子形

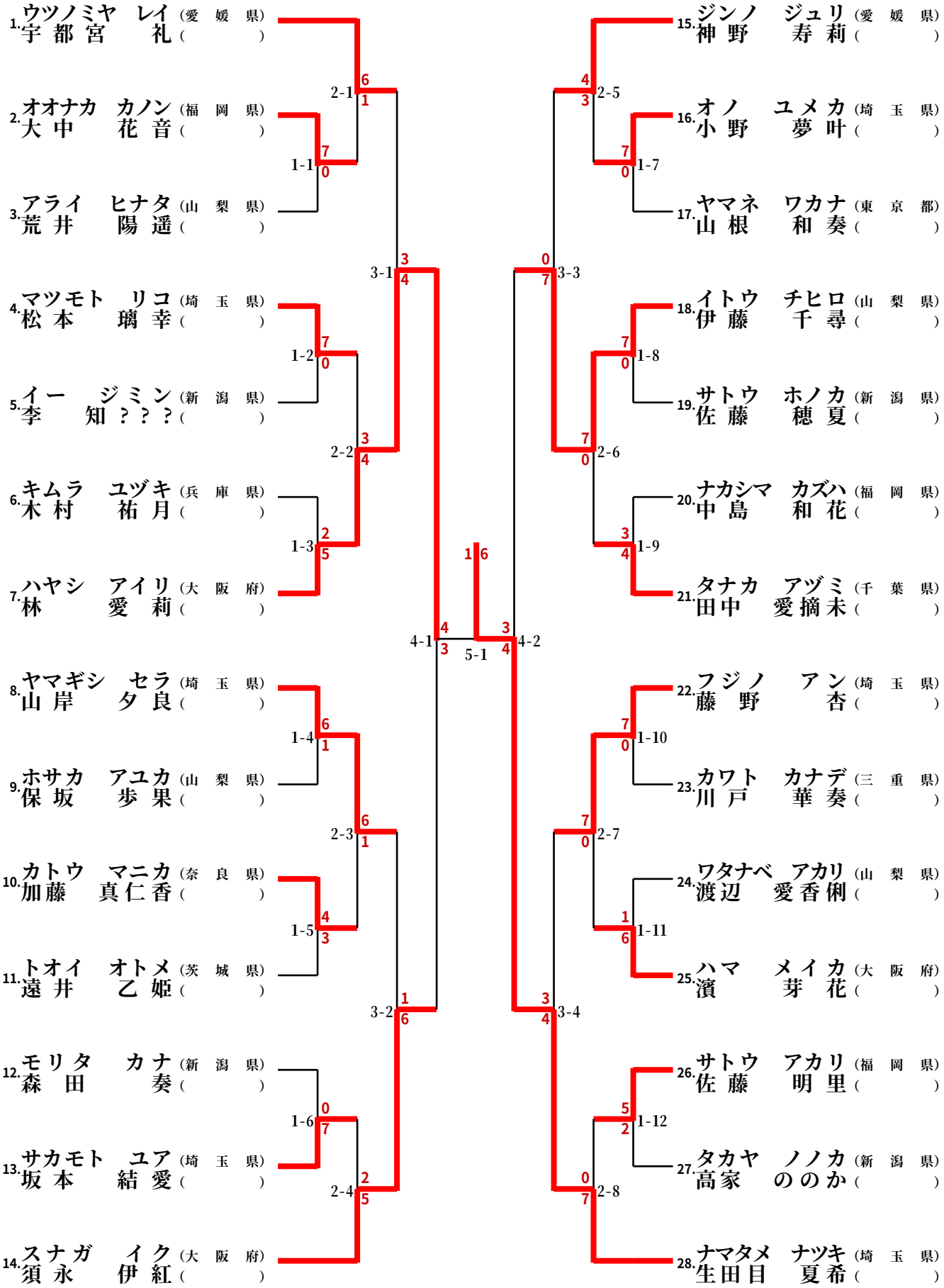
1. ウツノミヤ レイ (愛 媛 県)
宇 都 宮 礼 ( )
2. オオナカ カノン (福 岡 県)
大 中 花 音 ( )
3. アライ ヒナタ (山 梨 県)
荒 井 陽 遥 ( )
4. マツモト リコ (埼 玉 県)
松 本 璃 幸 ( )
5. イー ジミン (新 潟 県)
李 知 ? ? ? ( )
6. キムラ ユヅキ (兵 庫 県)
木 村 祐 月 ( )
7. ハヤシ アイリ (大 阪 府)
林 愛 莉 ( )
8. ヤマギシ セラ (埼 玉 県)
山 岸 夕 良 ( )
9. ホサカ アユカ (山 梨 県)
保 坂 歩 果 ( )
10. カトウ マニカ (奈 良 県)
加 藤 真 仁 香 ( )
11. トオイ オトメ (茨 城 県)
遠 井 乙 姫 ( )
12. モリタ カナ (新 潟 県)
森 田 奏 ( )
13. サカモト ユア (埼 玉 県)
坂 本 結 愛 ( )
14. スナガ イク (大 阪 府)
須 永 伊 紅 ( )
15. ジンノ ジュリ (愛 媛 県)
神 野 寿 莉 ( )
16. オノ ユメカ (埼 玉 県)
小 野 夢 叶 ( )
17. ヤマネ ワカナ (東 京 都)
山 根 和 奏 ( )
18. イトウ チヒロ (山 梨 県)
伊 藤 千 尋 ( )
19. サトウ ホノカ (新 潟 県)
佐 藤 穂 夏 ( )
20. ナカシマ カズハ (福 岡 県)
中 島 和 花 ( )
21. タナカ アヅミ (千 葉 県)
田 中 愛 摘 未 ( )
22. フジノ アン (埼 玉 県)
藤 野 杏 ( )
23. カワト カナデ (三 重 県)
川 戸 華 奏 ( )
24. ワタナベ アカリ (山 梨 県)
渡 辺 愛 香 俐 ( )
25. ハマ メイカ (大 阪 府)
濱 芽 花 ( )
26. サトウ アカリ (福 岡 県)
佐 藤 明 里 ( )
27. タカヤ ノノカ (新 潟 県)
高 家 ののか ( )
28. ナマタメ ナツキ (埼 玉 県)
生 田 目 夏 希 ( )
1-1 7 0
1-2 7 0
1-3 2 5
1-4 6 1
1-5 4 3
1-6 0 7
1-7 7 0
1-8 7 0
1-9 3 4
1-10 7 0
1-11 1 6
1-12 5 2
2-1 6 1
2-2 3 4
2-3 6 1
2-4 2 5
2-5 4 3
2-6 7 0
2-7 7 0
2-8 0 7
3-1 3 4
3-2 1 6
3-3 0 7
3-4 3 4
4-1 4 3
4-2 3 4
5-1 1 6