小学5年生男子組手（1）

1/2

1. ユアサ　ケイト（大阪府）
湯浅　慧翔（　　）

2. イデ　アキノブ（茨城県）
井出　晃宣（　　）

3. カヤハラ　シュイ（兵庫県）
萱原　守良（　　）

4. イワキ　シュウト（埼玉県）
岩城　柊叶（　　）

5. フルイチ　アスマ（三重県）
古市　明日舞（　　）

6. ムラカミ　ハルマ（福島県）
村上　陽真（　　）

7. サトウ　ショウマ（東京都）
佐藤　匠馬（　　）

8. イトウ　シン（山梨県）
伊藤　眞（　　）

9. ネモト　ヒュウガ（福島県）
根本　彪冴（　　）

10. キシ　コウタロウ（岡山県）
岸　孝太郎（　　）

11. オオハシ　リキ（奈良県）
大橋　理輝（　　）

12. ウラナカ　ユウスケ（埼玉県）
浦中　祐典（　　）

13. コヤマ　ジョウタロウ（大阪府）
小山　丈太朗（　　）

14. タカハシ　ヨリト（兵庫県）
髙橋　和大（　　）

15. キタムラ　ヒロト（栃木県）
北村　仁人（　　）

16. チャハルフ（新潟県）
チャハルフ（　　）

17. フルカワ　カイ（大阪府）
古川　快（　　）

18. シロノ　ソウ（東京都）
城野　颯（　　）

19. オオヌキ　ジュンヤ（茨城県）
大貫　潤哉（　　）

20. マツモト　コヤタ（大阪府）
松本　虎弥太（　　）

21. ヤタガイ　カンスケ（三重県）
八谷　勘助（　　）

22. サイトウ　ハルト（栃木県）
齋藤　遥斗（　　）

23. ナガサカ　リョウヘイ（北海道）
長坂　崚平（　　）

24. ナカニシ　ハヤト（奈良県）
中西　勇翔（　　）

25. イシイ　リク（山梨県）
石井　龍空（　　）

26. ヤベ　タイチ（宮城県）
矢部　大馳（　　）

27. ミトミ　セラ（新潟県）
三富　星空（　　）

28. カドカワ　ゴウキ（大阪府）
門川　豪希（　　）

29. オガサワラ　シュン（埼玉県）
小笠原　駿（　　）

30. ナルセ　ヨシト（三重県）
成瀬　義翔（　　）

31. アライ　コウタ（山梨県）
新井　康太（　　）

32. イシイ　ソウタ（千葉県）
石井　颯泰（　　）

33. カシワバラ　コウタロウ（山口県）
柏原　佑太朗（　　）

34. スズキ　ユワ（東京都）
鈴木　結翔（　　）

35. ウチノ　タケマサ（愛知県）
内野　壮優（　　）

36. ヨシダ　アイト（兵庫県）
吉田　藍音（　　）

37. ヨコバリ　ユア（茨城県）
横張　優空（　　）

38. クドウ　アラタ（岡山県）
工藤　新太（　　）

39. ブンヤ　ソウタ（大阪府）
文屋　蒼太（　　）

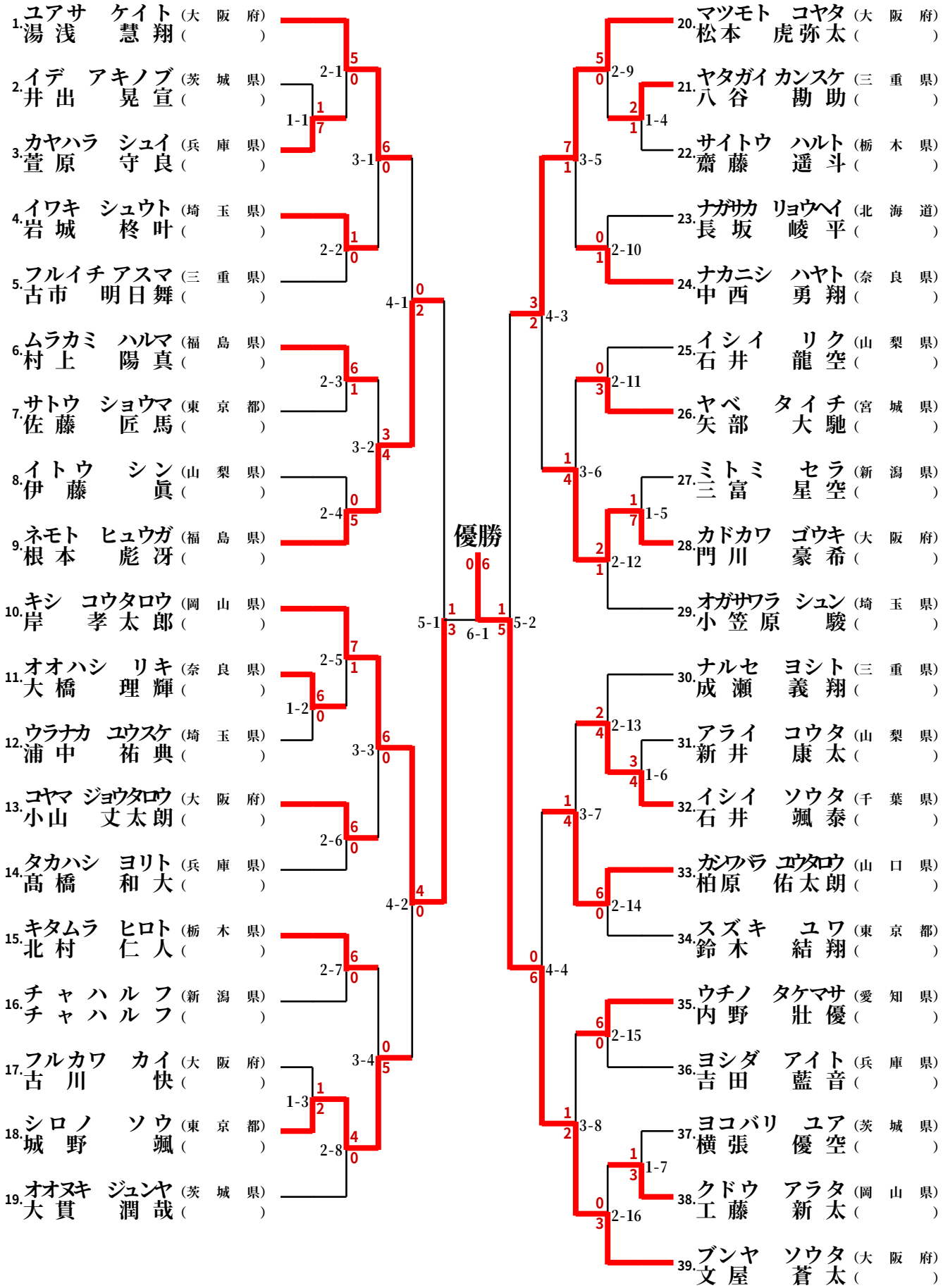

小学5年生男子組手（2）

2/2

40. クロイワ　カイト（奈良県）
黒岩　魁仁（　　）

41. コダマ　テルマ（新潟県）
小玉　輝馬（　　）

42. オトモリ　モミト（愛知県）
乙守　椛斗（　　）

43. コミネ　アキト（埼玉県）
小峯　燿人（　　）

44. ニシオカ　ヨシアキ（東京都）
西岡　頼諒（　　）

45. オオタニ　カイト（大阪府）
大谷　海翔（　　）

46. ドウゾノ　ハルキ（鹿児島県）
堂園　陽生（　　）

47. イソガイ　マサキ（兵庫県）
磯貝　昌輝（　　）

48. シンモト　レンタ（栃木県）
新本　蓮汰（　　）

49. サスガ　ヤマト（山梨県）
貴家　大和（　　）

50. コバヤシ　マナト（埼玉県）
小林　慎和（　　）

51. ナント　ヤヒロ（兵庫県）
南都　八尋（　　）

52. キムラ　ミキ（三重県）
木村　樹（　　）

53. カナザワ　ユウト（大阪府）
金沢　悠都（　　）

54. ハナツカ　イオリ（茨城県）
花塚　伊織（　　）

55. サクマ　ハルキ（福島県）
佐久間　悠輝（　　）

56. スエナガ　アサヒ（千葉県）
末永　朝飛（　　）

57. ウエハラ　アイシ（東京都）
上原　藍志（　　）

58. ヤマグチ　ハル（大阪府）
山口　葉琉（　　）

59. カズノ　エイ（山梨県）
数野　瑛斐（　　）

60. イケガミ　ダイ（北海道）
池上　大（　　）

61. カワモト　コウキ（山口県）
川本　航揮（　　）

62. ハセガワ　ホダカ（三重県）
長谷川　穂空（　　）

63. キノシタ　ワタル（奈良県）
木下　弥（　　）

64. タキノ　コハク（大阪府）
瀧野　小珀（　　）

65. ヒラマツ　カズマ（岡山県）
平松　和真（　　）

66. ツノダ　アサヒ（栃木県）
角田　諒陽（　　）

67. オオタ　ソウスケ（東京都）
太田　聡佑（　　）

68. ヒョウタニ　ナオト（千葉県）
俵谷　直杜（　　）

69. モリタ　シモン（埼玉県）
森田　紫文（　　）

70. イリエ　コウタロウ（大阪府）
入江　航太郎（　　）

71. カンノ　ソウゴ（福島県）
菅野　颯吾（　　）

72. ワタナベ　シュウマ（山梨県）
渡辺　秀真（　　）

73. アシザワ　カズキ（茨城県）
芦澤　和樹（　　）

74. ヨシカワ　トウマ（兵庫県）
？？川　道真（　　）

75. ハナダ　リョウスケ（三重県）
花田　涼輔（　　）

76. ホシノ　ハヤト（新潟県）
星野　颯斗（　　）

77. オノ　レイノスケ（大阪府）
小野　零之亮（　　）

78. タケイ　シラン（埼玉県）
武井　紫蘭（　　）
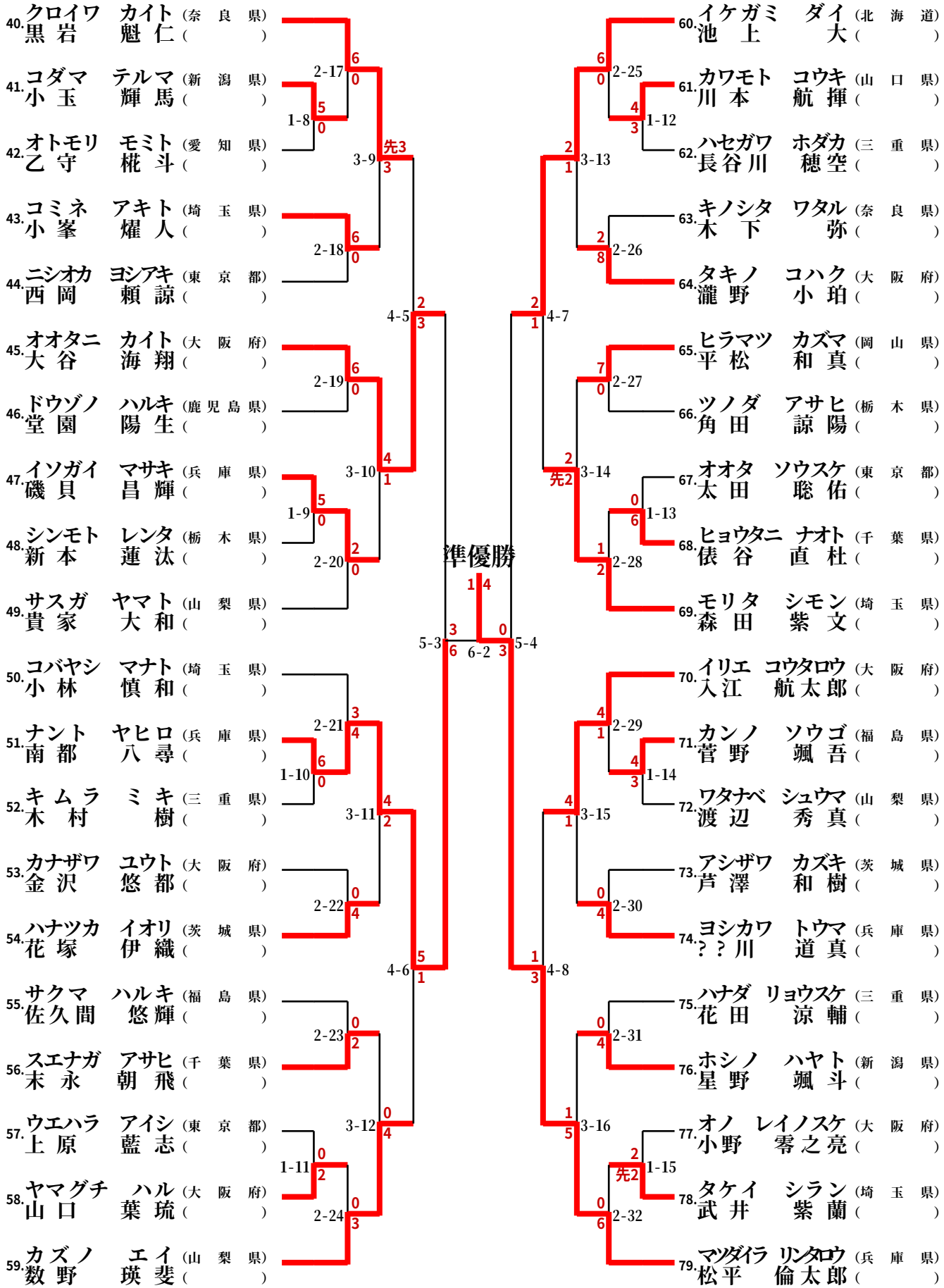
79. マツダイラ　リンタロウ（兵庫県）
松平　倫太郎（　　）